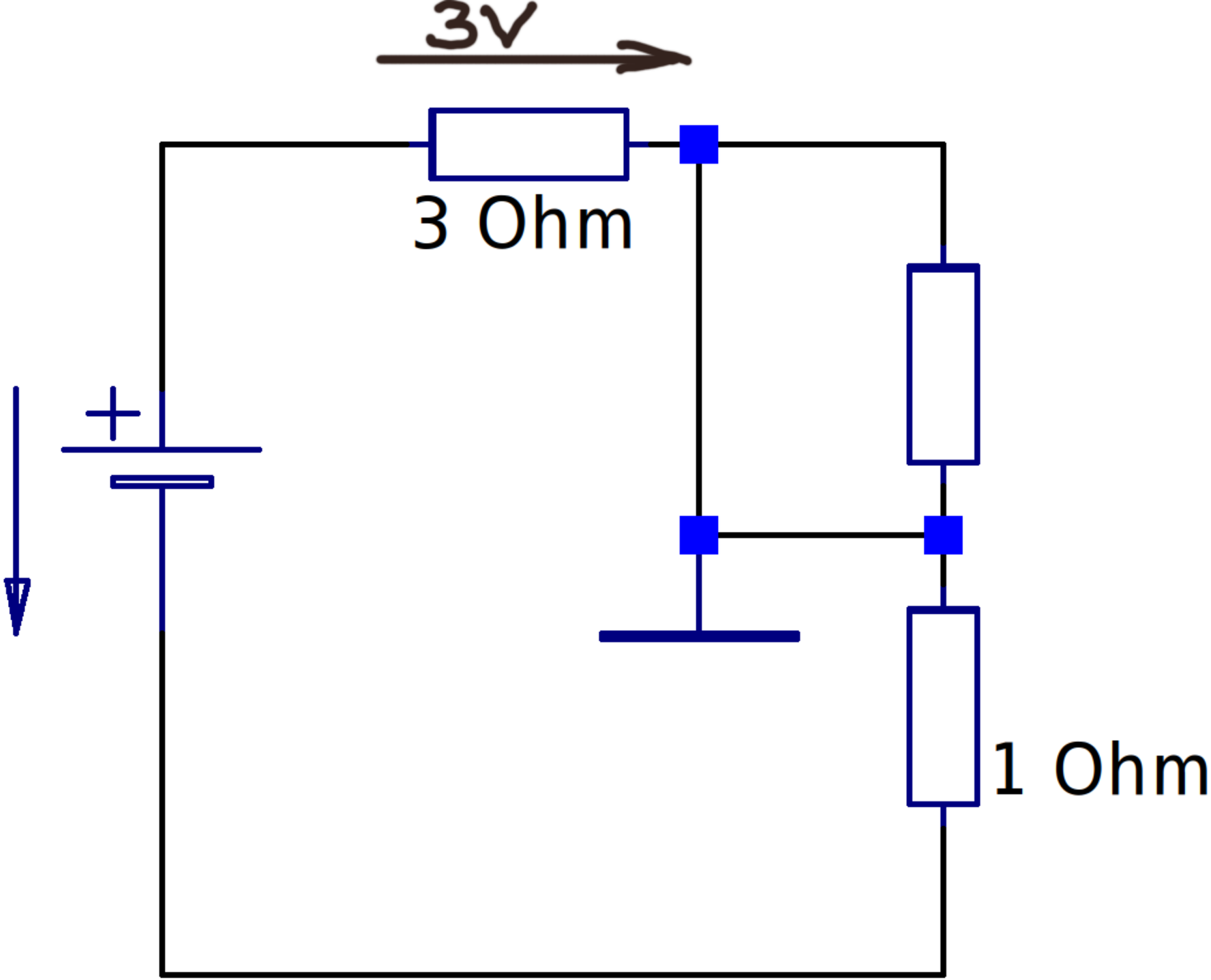
3V
3 Ohm
+
1 Ohm

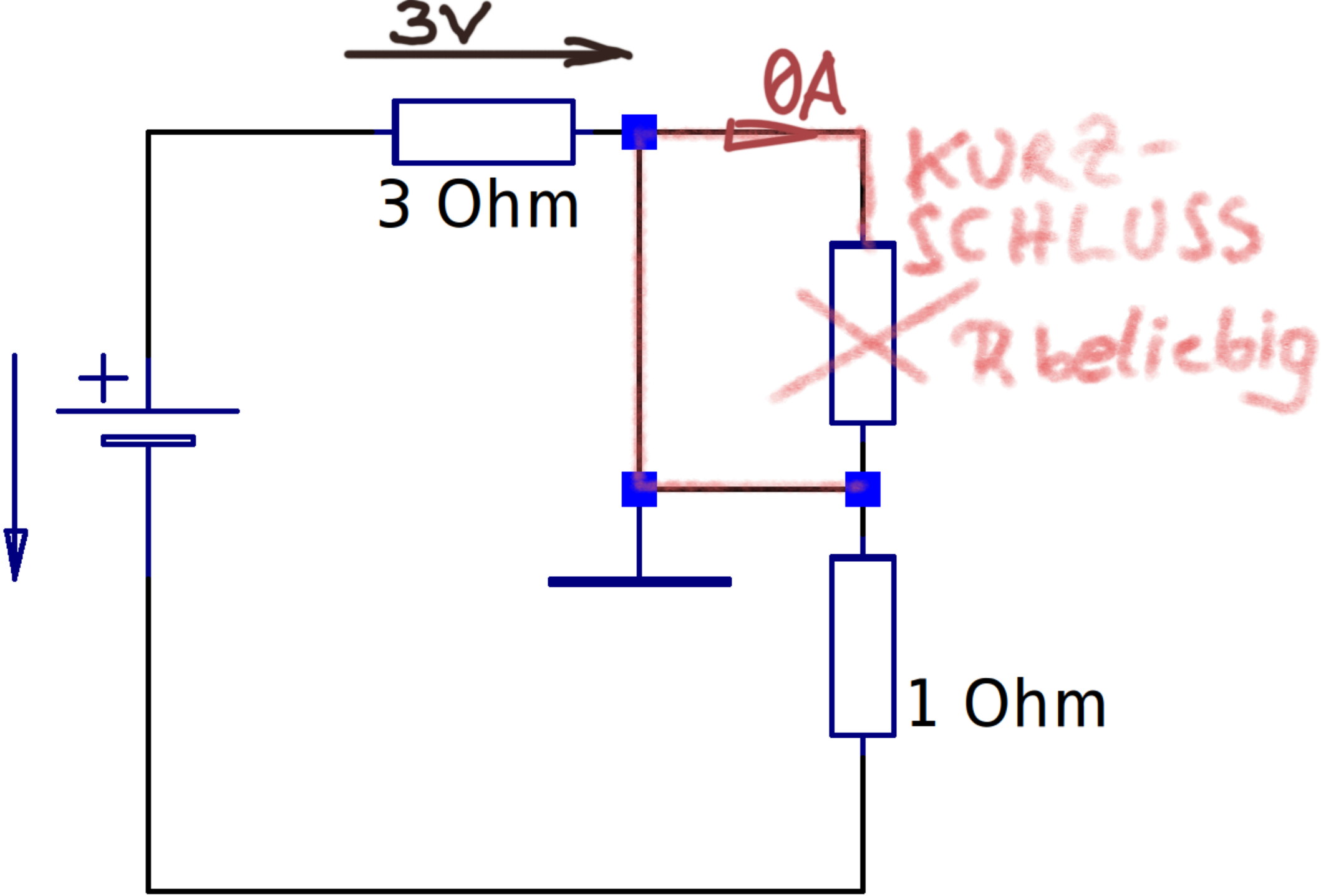
3V
0A
3 Ohm
KURZ-
SCHLUSS
R beliebig
+
1 Ohm

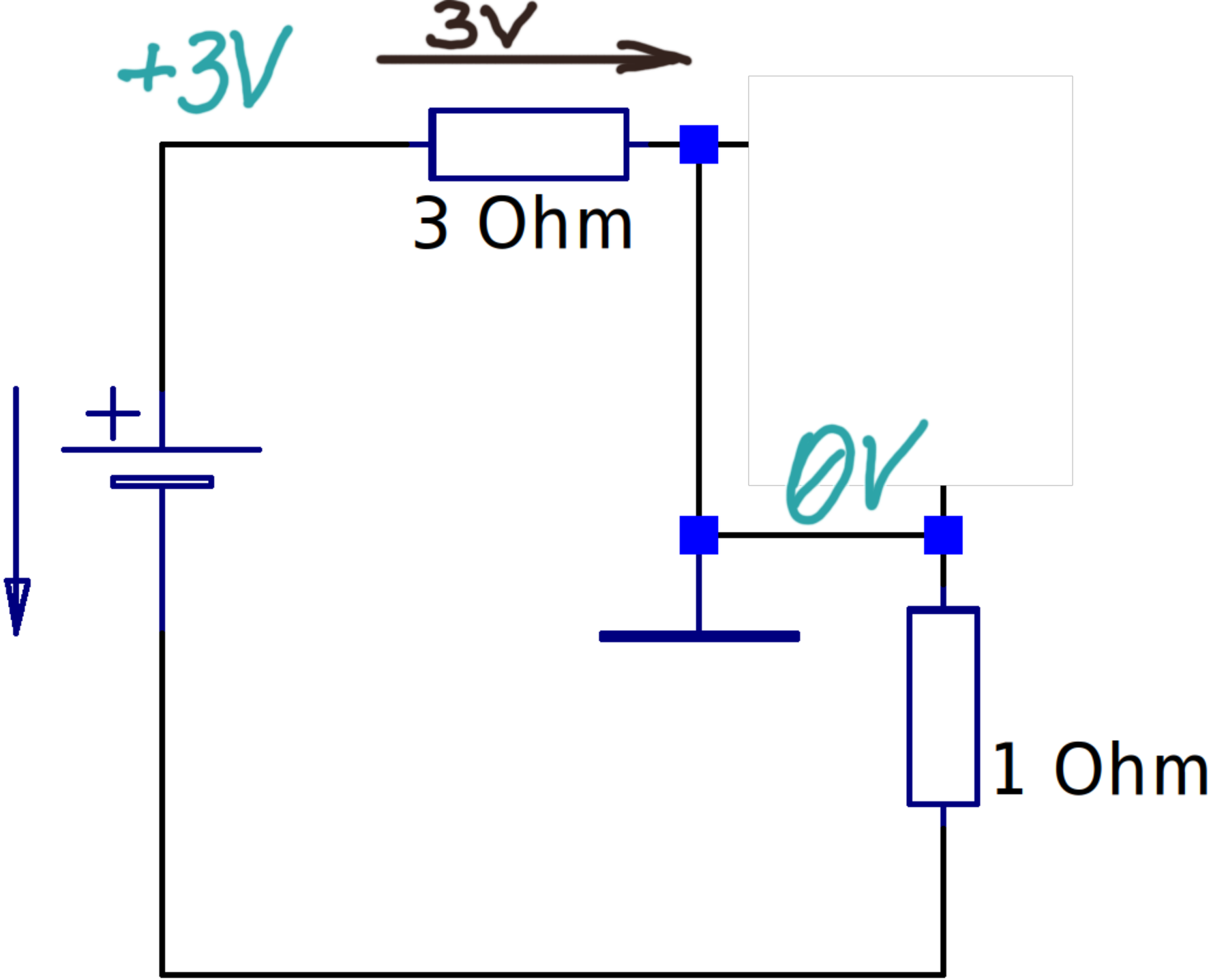
+3V
3V
3 Ohm
+
0V
1 Ohm

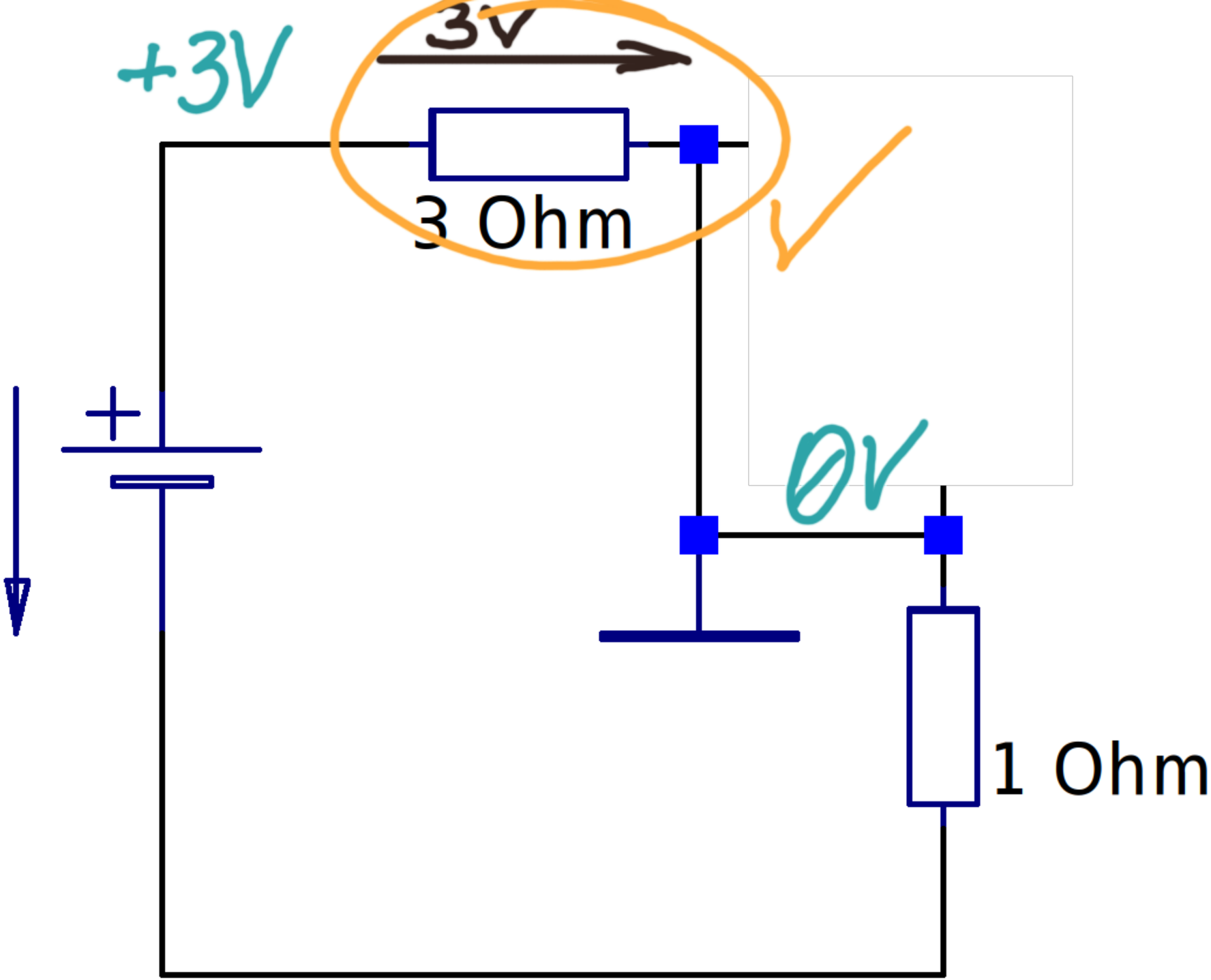
+3V
3V
3 Ohm
0V
1 Ohm

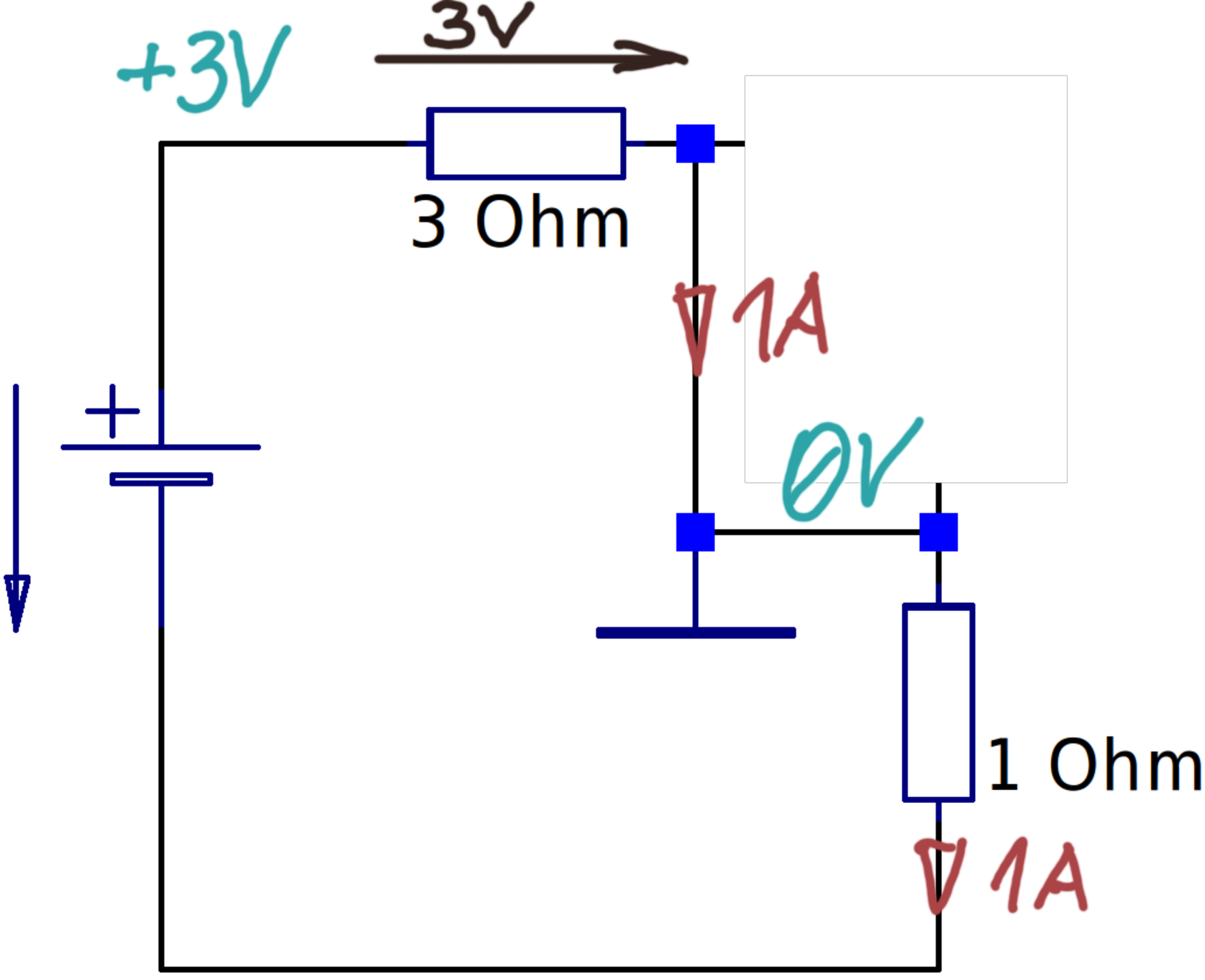
+3V
3V
3 Ohm
1A
0V
1 Ohm
1A

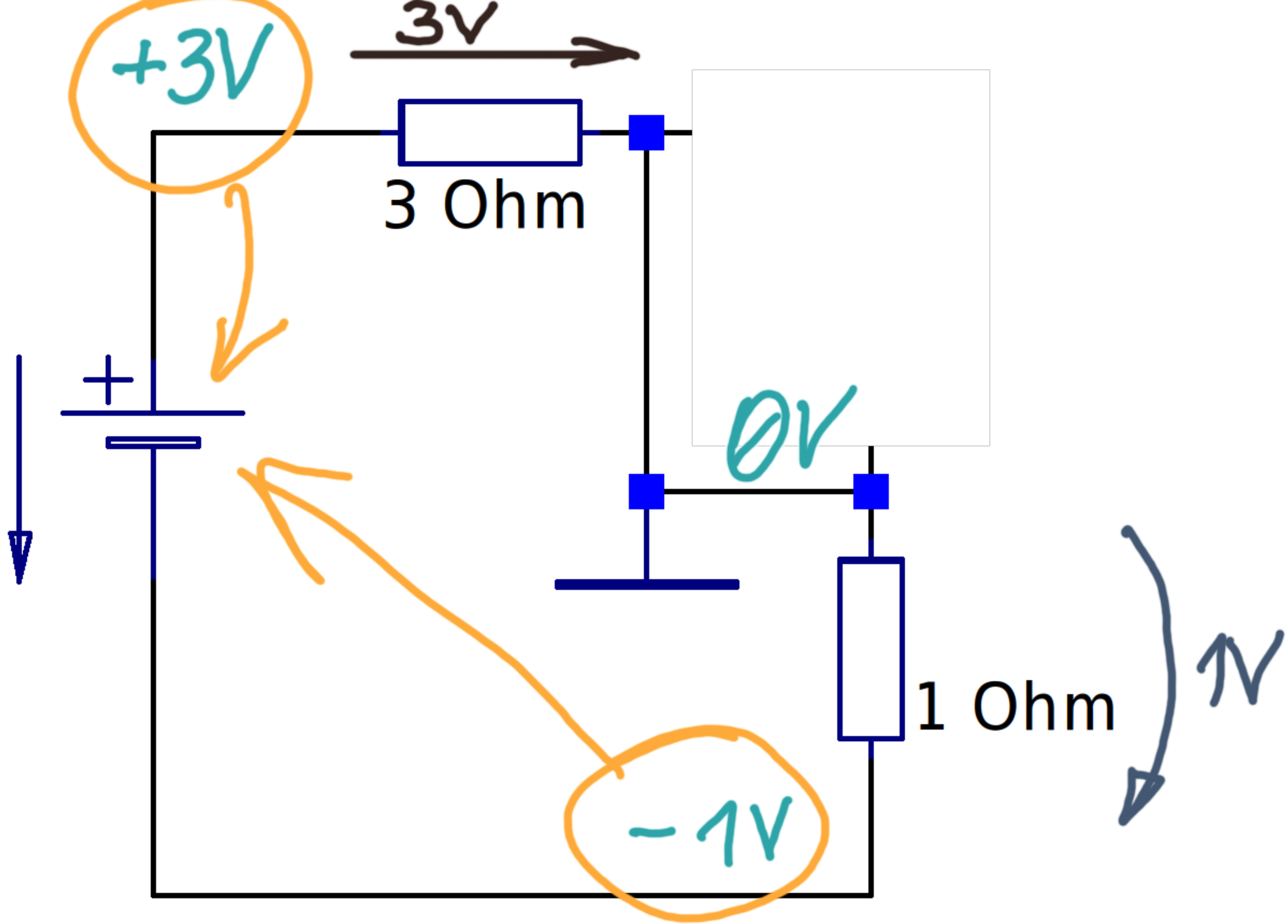
+3V
3V
3 Ohm
+
0V
1 Ohm
1V
-1V

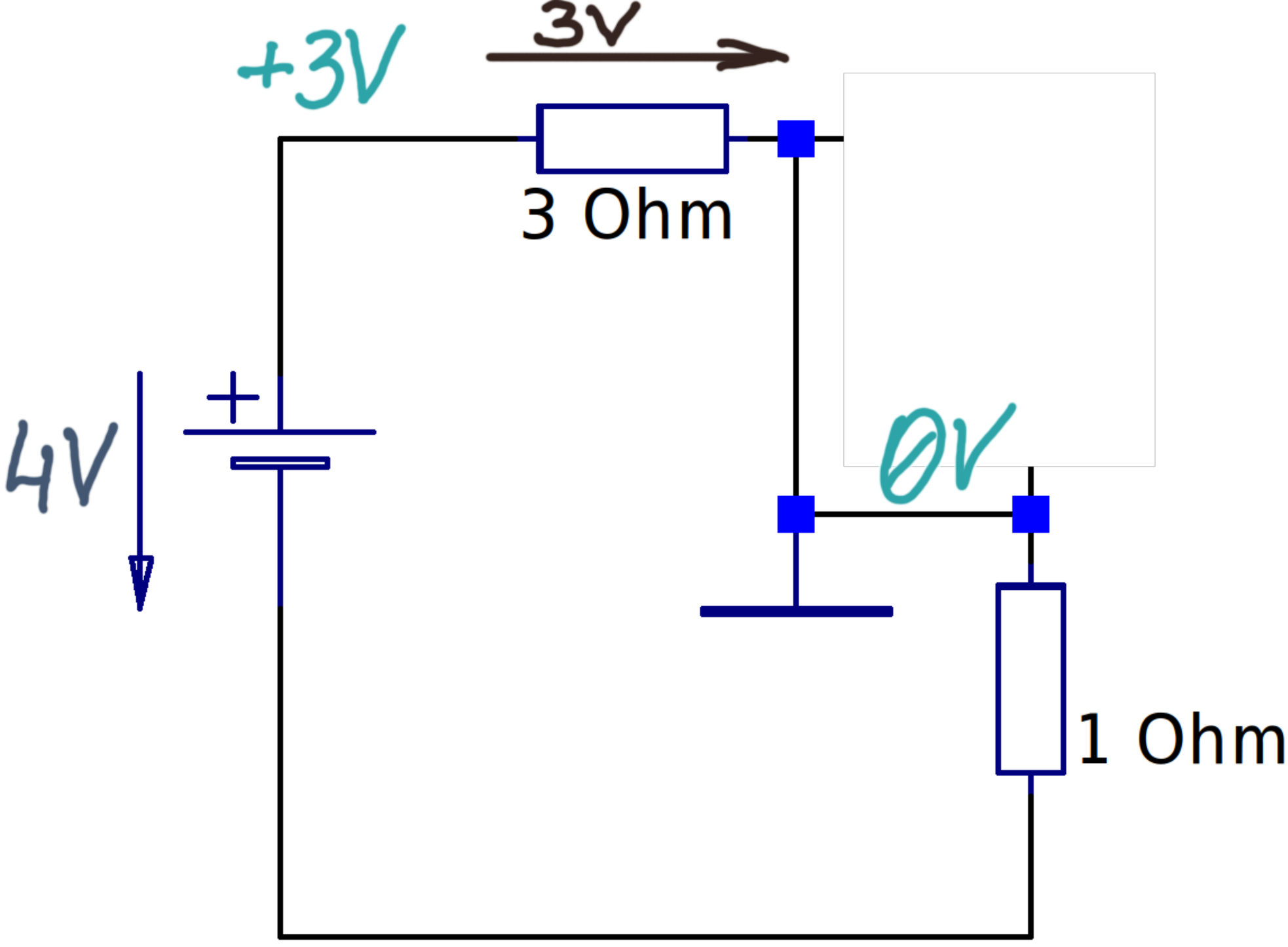
+3V
3V
3 Ohm
4V
+
0V
1 Ohm